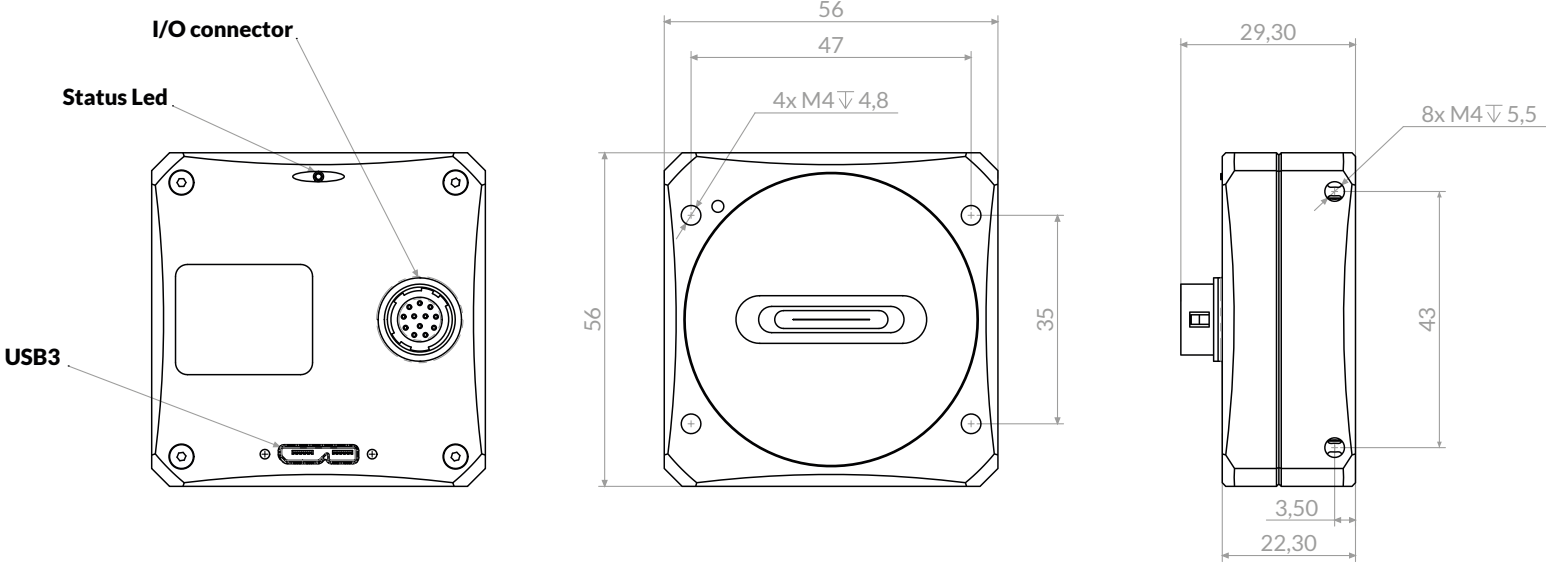
I/O connector
Status Led
USB3
56
47
4x M4 ↧ 4,8
56
35
29,30
8x M4 ↧ 5,5
43
3,50
22,30